精密行星减速机·专业工厂 Planetary Gear Boxes Professional Factory

NS.BD.02.01.001

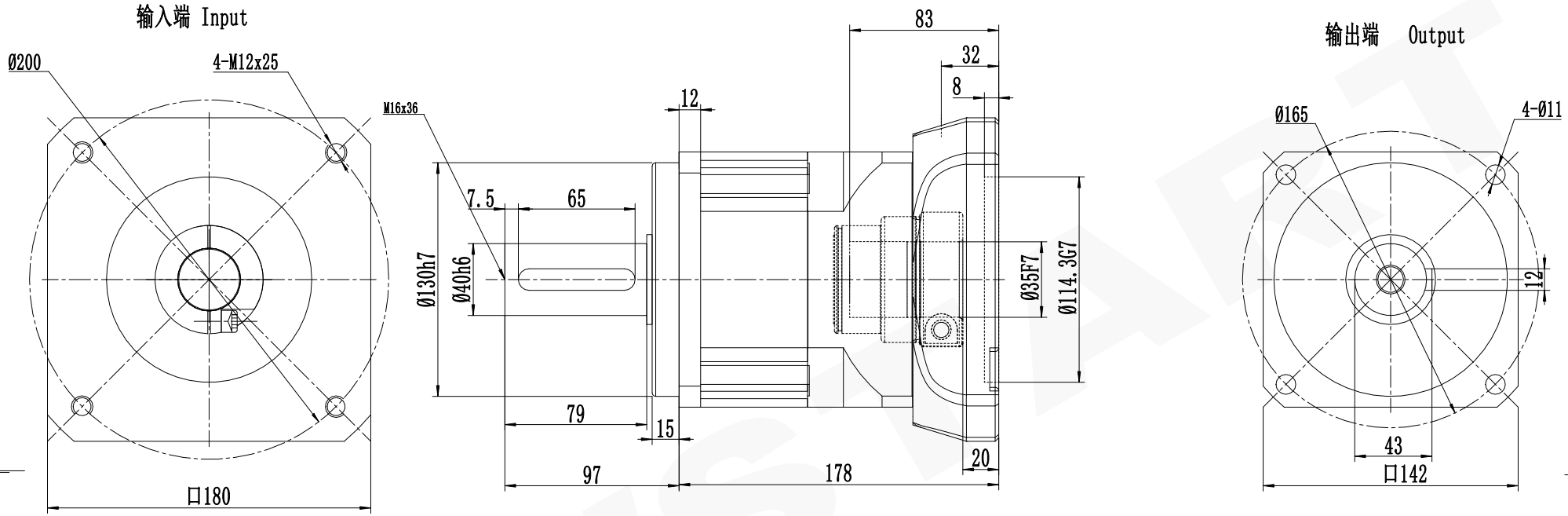

减速比 (Ratio i)	i	3	4	5	6	7	8	9	10
额定承载扭矩(Rated load torque)	Nm	450	700	650	610	540	510	455	455
最大加速力矩 (Max.acceleration torqu	Nm	810	1260	1170	1098	972	918	819	819
急停扭矩 (Emergency stop toque)	Nm	1350	2100	1950	1830	1620	1530	1365	1365

未注线性尺寸极限偏差 Unmarked tolerance	
0.5-3	±0.2
3-6	±0.3
6-30	±0.5
30-120	±0.8
120-400	±1.2
400-1000	±2

精密行星减速机技术参数

容许最大径向载荷 (Max.radial load)	9600N	空载力矩20℃(No-load torque)	≤ 0.36Nm
容许最大轴向载荷 (Max.axial load)	4800N	润滑(Lubrication)	合成润滑脂 (Synthetic grease)
额定输入转速 (Nominal input speed)	2000r/min	使用环境温度(Operation temperature)	-15℃~+90℃
最大输入转速 (Max input speed)	4000r/min	使用寿命(Service life)	≥20000h
噪音 (Noise) ≤	65db	防护等级(Protection grade)	IP54
回程间隙 (Backlash)	5arcmin	AB系列	Tel/电话: 0533-6288333 6288444
		P2 L1	Fax/传真: 0533-6288411 Web/网址: www.newstart.cn

精密行星减速机
Precision Planetary Gear Boxes

NEWSTART 纽氏達特

AB142L1-i-P2-S2
35-79-114.3-200-12

A. AB. 142.

NEWSTART